サントリーカップ
第１０回全国小学生タグラグビー選手権四国ブロック大会

１　日　時　　平成２６年１月１９日(日)
２　会　場　　香川県さぬき市　長尾総合公園　多目的広場
３　参加チーム
　徳島県　川田中ブラックドラゴンズ，大津西ドリームファイブ，山瀬パワーズ９
　香川県　附属高松小ブラックシューズ１，ブラックシューズ２，多肥ＰＣボーイ
　愛媛県　東雲グレートファイターズ，北条スーパースターズ，宇摩ファイティングブルＡ
　高知県　伊野レッドタグハンターズ，伊野レッドサン，大篠岡豊ブルースカイＡ

☆予選リーグ（７分ハーフ）

Ａプール	川田中ブラック	伊野レッドサン	宇摩ファイティング	勝　敗	順位
①川田中ブラック		１１－１	１０－１	２勝	1
②伊野レッドサン	１－１１		６－９	２敗	3
③宇摩ファイティング	１－１０	９－６		１勝　１敗	2

Ｂプール	ブラックシューズ１	大津西ドリーム	大篠岡豊ブルー	勝　敗	順位
④ブラックシューズ１		３－５	１４－６	１勝　１敗	2
⑤大津西ドリーム	５－３		１３－４	２勝	1
⑥大篠岡豊ブルー	６－１４	４－１３		２敗	3

Ｃプール	東雲グレート	ブラックシューズ２	山瀬パワーズ９	勝　敗	順位
⑦東雲グレート		６－２	７－１	２勝	1
⑧ブラックシューズ２	２－６		２－６	２敗	3
⑨山瀬パワーズ９	１－７	６－２		１勝　１敗	2

Ｄプール	伊野レッドタグハンターズ	北条スーパースター	多肥ＰＣボーイ	勝　敗	順位
⑩伊野レッドタグ		５－６	８－９	２敗	3
⑪北条スーパースター	６－５		７－３	２勝	1
⑫多肥ＰＣボーイ	９－８	３－７		１勝　１敗	2

☆決勝トーナメント（７分ハーフ）

（予選リーグ終了後抽選）

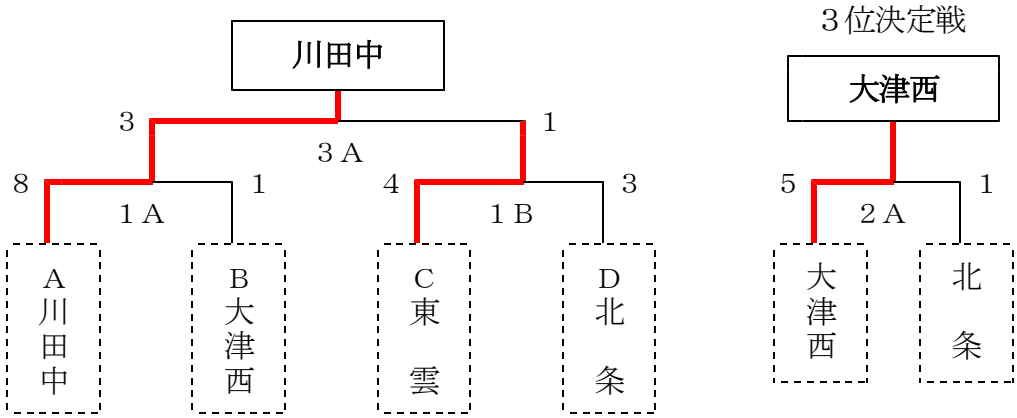

優　勝　　川田中ブラックドラゴンズ（徳島）
準優勝　　東雲グレートファイターズ（愛媛）
第３位　　大津西ドリーム ファイブ（徳島）